KAESER COMPRESORES®

www.kaeser.com

Compresores de pistón de calidad industrial

Caudal desde 60 hasta 1400 l/min, presión desde 7 hasta 35 bar

KAESER COMPRESORES®

Compresores de pistón para la industria

¿Qué espera el usuario de un compresor de pistón de calidad industrial?

La rentabilidad es un factor decisivo. Y lo es tanto en el caso de los compresores de pistón como para el resto de máquinas de aplicación industrial. Los compresores de pistón alcanzan la máxima rentabilidad cuando prestan servicio de manera fiable, siendo robustos, duraderos y flexibles.
Justo como lo hacen los compresores de pistón de KAESER KOMPRESSOREN.

Los compresores de pistón industriales KAESER ofrecen al usuario

- Todos los conocimientos cosechados durante más de 100 años de experiencia en la fabricación de máquinas de precisión
- Bloques compresores KAESER «Made in Germany» sometidos a exhaustivos controles de calidad, con un diseño inteligente y fabricados con materiales de primera
- Grandes caudales, alta fiabilidad, poca necesidad de mantenimiento y larga vida útil
- Motores de alta eficiencia energética
- Versatilidad para adaptarse a cualquier aplicación
- Calidad probada, tanto en las versiones lubricadas con aceite como en las de pistón seco

Producto alemán de calidad

Para nosotros, esto no es un simple eslogan, sino todo un compromiso. Nuestra prioridad número uno es el ahorro de nuestros clientes. En la central de Coburgo fabricamos todos y cada uno de los bloques compresores ateniéndonos a los estándares de producción más modernos. Seleccionamos todos los componentes, como presostatos, válvulas solenoides y depósitos de aire comprimido, acorde a criterios de calidad muy estrictos. Las estructuras modulares están muy bien pensadas, y sus prácticos detalles nos permiten encontrar siempre la solución más adecuada para cada cliente y cada aplicación.

High quality zylinder

CE

MADE IN GERMANY

KESSEL INNENBESCHICHTET

Nuestra respuesta:

- Bloques compresores «made in Germany»
- Estructura modular
- Aseguramiento de la calidad sin fisuras

Bloque compresor de calidad KAESER

Los bloques compresores KAESER se fabrican con materiales de primera calidad. Todos los componentes se manufacturan, se controlan y montan con el máximo cuidado. El resultado es un bloque compresor muy duradero, capaz de suministrar grandes caudales.

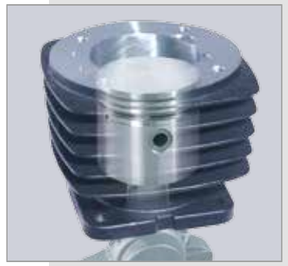

Cilindros de primera calidad

Gracias a un sistema de mecanizado especial, las superficies interiores de los cilindros de los compresores de pistón quedan tan homogéneas que no es necesario rodamiento. Tras la primera puesta en marcha no se producirán abrasiones dignas de mención.

Válvulas de acero inoxidable

Las válvulas de acero inoxidable son resistentes a la corrosión y llevan lengüetas con limitador de carrera, lo cual garantiza un cierre seguro de las válvulas y evita que se forme carbonilla de aceite. Así se asegura una larga vida útil.

Fabricación de precisión

Nuestra experiencia de más de 100 años en la fabricación de máquinas de precisión, la alta cualificación de nuestros empleados y los procesos de fabricación más modernos son el aval de la calidad KAESER.

Marcha de prueba exhaustiva

Sometemos cada uno de los compresores a pruebas exhaustivas para asegurarnos de que su rendimiento y fiabilidad dan la talla. Cumpliendo con las exigencias de nuestro sistema de calidad, todos los componentes se estudian con el debido cuidado y atención. Una vez que el compresor ha demostrado su calidad en condiciones de servicio reales, lo enviamos al cliente.

Duraderos y robustos gracias a las bajas velocidades de giro

Unidades dobles

- Dos compresores instalados sobre un depósito de presión, ideal para ahorrar espacio
- Suministro de aire comprimido siempre seguro, incluso durante las tareas de mantenimiento de uno de los compresores
- Versiones rígidas y con amortiguación de vibraciones
- Listos de inmediato para la puesta en marcha
- Capota silenciadora opcional (hasta KCD 450-100)

Unidad con acoplamiento directo

Motor directamente conectado al bloque compresor; robusto y duradero gracias a las bajas velocidades de giro, de solo 1500 rpm.

Dos presostatos

Arranque de los compresores sin contrapresión; presiones de conexión/desconexión ajustables por separado para cada compresor.

Datos técnicos

	Unidades dobles de 10 bar								Unidades dobles de 7 bar (sin aceite)	
	KCCD 130-100	KCD 350-100	KCD 450-100	KCCD 130-350	KCD 350-350	KCD 450-350	KCD 630-350	KCD 840-350	KCTD 230-100	KCTD 420-100
Volumen de aspiración l/min	2x 130	2x 350	2x 450	2x 130	2x 350	2x 450	2x 630	2x 840	2x 230	2x 420
Caudal efectivo [1] a 6 bar	2x 80	2x 195	2x 280	2x 80	2x 195	2x 280	2x 410	2x 590	2x 152	2x 252
a 8 bar	2x 73	2x 170	2x 260	2x 73	2x 170	2x 260	2x 375	2x 530	–	–
Potencia del motor [2] kW	2x 0,75	2x 1,7	2x 2,4	2x 0,75	2x 1,7	2x 2,4	2x 3	2x 4	2x 1,5 (2,2)[4]	2x 2,2
Número de cilindros	2x 1	2x 1	2x 2	2x 1		2x 2			2x 2	
Depósito de presión l	90	90	90	350			350		90	
Nivel de presión acústica[3] dB (A)	70	72	73	70	72	73	79	80	70	71
Anchura mm	1090		1110	1820					1210	
Profundidad [mm]	430	490	500	600			660		570	500
Altura mm	780	830	780	1050	1120	1100	1200	1220	810	780
Peso kg	85	105		150	210	220	230	235	120	150
Con capota insonorizante Nivel de presión acústica[3] dB (A)	60	64	65	60	64	65	72	76	–	–
Modo de arranque	Arranque directo, con descarga de presión									
Protección del motor	Con disparador de sobreintensidad de serie									
Elementos metálicos antivibratorios	De serie									

[1] Caudal efectivo medido según la norma ISO 1217
[2] Conexión eléctrica: 400 V, 50 Hz, 3 Ph
[3] Nivel de presión acústica acorde a la ISO 2151 y la norma de base ISO 9614-2, servicio a presión de servicio máx., tolerancia: ± 3 dB(A)
[4] Potencia real consumida (potencia máx. del motor)

Unidades hasta 35 bar

- Ideal como compresor adicional y con depósito de aire comprimido ya disponible.
- Presión: 35 bar
- Resistentes y de larga vida útil gracias al reducido régimen (710 - -1160 rpm)

Refrigeración eficaz
Culatas de aluminio con una excelente capacidad de derivación térmica para una vida útil más larga.

Unidades para montaje

- Unidades para montaje sin aceite y con accionamiento 1:1
- Disponibles también como grupos

KCT 550

Refrigeración doble
Refrigeración de alta eficacia con doble corriente de aire.

Datos técnicos

	Unidades de 35 bar								Unidades para montaje libres de aceite								
	K 175-2 -G/H35	K 250-2 -G/H35	K 350-2 -G/H35	K 500-2 -G/H35	K 700-2 -G/H35	K 1000-2 -G/H35	K 1300-2 -G/H35	K 1600-2 -G/H35	KCT 110	KCT 230	KCT 420	KCT 1500	KCT 180	KCT 401	KCT 550	KCT 840	KCT 1000-2
Volumen de aspiración l/min	175	250	350	500	700	1050	1300	1600	110	230	420	1500	180	400	550	840	1000
Caudal efectivo [1] a 6 bar	–								60	152	252	920	100	275	350	550	780
a 12 bar	136	202	284	407	560	800	1150	1400	–								
Potencia del motor [2] kW	2,2	3	4	5,5	7,5	11	15	18,5	0,75	1,5 (2,2)[5]	2,2	7,5	1,1	2,4	3	4	7,5
Sobrepresión máx. de servicio bar	35								7				10				
Número de cilindros	2	2	2	2	2	2	3	3	1	2			1	2			
Vel. giro compresor rpm	910	710	760	760	810	1130	960	1160	1500				1500				
Nivel de presión acústica [3] dB (A)	75	72	74	76	80	80	83	83	66	73	75	80	73	75	77	80	80
Nivel de potencia acústica [4] dB(A)	89	86	88	91	95	95	99	99	–	–	–	–	–	–	–	–	–
Anchura mm	890	1280	1290	1450	1470	1610	1620		510	510	510	860	510	600	670	670	850
Profundidad [mm]	480	490		590		820	860	860	300	480	560	850	310	480	480	680	620
Altura mm	520	710	690	900		910	950		480	420	430	670	570	450	510	570	690
Peso kg	60	140	155	230	240	335	435	465	28	38	40	130	39	50	62	76	130
Arranque automático estrella-triángulo	Innecesario			Opcional	Opcional	Opcional	Opcional	Opcional	Comprobar según la estación				Comprobar según la estación				
Elementos metálicos antivibratorios	De serie								–				–				

[1] Caudal efectivo medido según la norma ISO 1217
[2] Conexión eléctrica: 400 V, 50 Hz, 3 Ph (KCT 110 230V, 1Ph, 50 Hz))
[3] Nivel de presión acústica acorde a la ISO 2151 y la norma de base ISO 9614-2, servicio a presión de servicio máx., tolerancia: ± 3 dB(A)
[4] Nivel de presión acústica acorde a la ISO 2151 y la norma de base ISO 9614-2; tolerancia: ± 3 dB(A)
[5] Potencia real consumida (potencia máx. del motor)

Compresores libres de aceite, silenciosos, y con poco mantenimiento

Unidades con acoplamiento directo

- Construcción muy compacta gracias al acoplamiento directo entre el motor de accionamiento y el bloque compresor
- Muy duraderos gracias a los anillos de teflón de los pistones y a las bajas velocidades de giro (1500 rpm)
- Depósito de aire comprimido con recubrimiento interior

Refrigeración doble
Refrigeración de alta eficacia con doble corriente de aire; la refrigeración interna del cárter del cigüeñal admite una presión máxima de 10 bar (KCT 401 hasta 840).

Accionamiento directo
Las unidades con acoplamiento directo son más compactas. No necesitan mantenimiento y funcionan sin pérdidas de transmisión.

Datos técnicos

		7 bar			10 bar, horizontal				10 bar, vertical		
		KCT 110-25	KCT 230-40	KCT 420-100	KCT 401-100	KCT 550-100	KCT 840-100	KCT 840-250	KCT 401-250 St	KCT 550-250 St	KCT 840-250 St
Volumen de aspiración	l/min	110	230	420	400	550	840	840	400	550	840
Caudal efectivo [1]	a 6 bar	59	152	252	274	390	550		274	390	550
	a 8 bar	–	–	–	250	350	500		250	350	500
Depósito de presión [2]	l	24	40	90	90	90	90	250	250	250	250
del motor	kW	0,75	1,5 (2,2)[3]	2,2	2,4	3	4	4	2,4	3	4
Número de cilindros		1	2	2	2	2	2	2	2	2	2
Vel. giro compresor	rpm	1500	1500	1500	1500	1500	1500	1500	1500	1500	1500
Nivel de presión acústica [4]	dB (A)	72	73	75	76	76	78	78	75	76	78
Anchura	mm	640	820	1080	1110	1180	1160	1160	720	720	680
Profundidad	[mm]	290	475	570	480		670	680	650	640	680
Altura	mm	680	740	840	910		1010	1160	1770		1920
Peso	kg	40	57	76	90	100	115	170	135	145	170
Versión con capota silenciadora		Capota sobre unidad			Capota sobre unidad				Capota sobre unidad		
Nivel de presión acústica [4]	dB (A)	72	65	65	67	68	68	68	65	68	68

[1] Caudal efectivo medido según la norma ISO 1217
[2] Depósito de presión con recubrimiento interior
[3] Potencia real consumida (potencia máx. del motor)
[4] Nivel de presión acústica acorde a la ISO 2151 y la norma de base ISO 9614-2, servicio a presión máxima, tolerancia: ± 3 dB(A)

KAESER COMPRESORES®

Soluciones a medida para todas las aplicaciones

Como especialista en sistemas completos de aire comprimido con décadas de experiencia, KAESER KOMPRESSOREN es capaz de encontrar la solución perfecta para cada caso particular, una solución hecha a la medida de sus necesidades. Partiendo del sistema modular de nuestro programa de compresores industriales de pistón, le suministramos estaciones de aire comprimido llave en mano adaptadas a sus necesidades exactas de caudal, presión y calidad del aire.

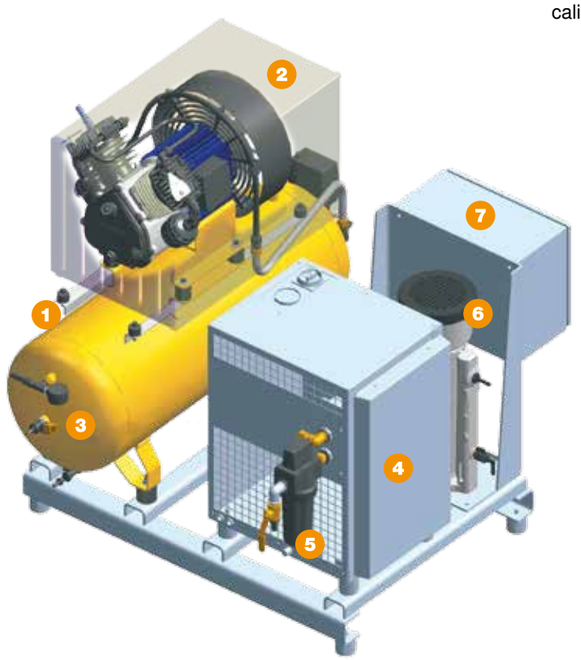

Combinación sobre bastidor de soporte para la producción de aire de control para impresoras.

1. Compresor de pistón con accionamiento directo
2. Capota silenciadora
3. Depósito de aire comprimido con recubrimiento interior
4. Secadores frigoríficos
5. Microfiltro
6. Sistema de tratamiento de condensados
7. Unidad de control

Fabricación de cerveza

En las fábricas de cerveza, los compresores industriales de pistón KAESER se ocupan de suministrar un aire comprimido adecuado a las exigencias higiénicas de la industria de la alimentación, tal y como se necesita, por ejemplo, para ventilar el mosto.

Investigación y ciencia

El aire para laboratorios en la industria química y farmacéutica debe cumplir altos requisitos de pureza: los compresores y aparatos de tratamiento KAESER responden sin problemas.

Deportes de invierno

Los cañones de nieve artificial equipados con compresores de pistón KAESER suministran a las pistas de esquí una capa homogénea de nieve, alargando así la temporada de deportes invernales en alta y media montaña.

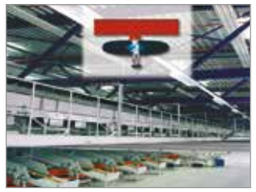

Protección contra incendios

Los rociadores automáticos deben funcionar SIEMPRE. Cuando las exigencias de fiabilidad alcanzan este nivel, los compresores de pistón KAESER son la elección correcta.

Viticultura

En la vendimia anual, el aire comprimido de los compresores de pistón KAESER acciona las tijeras neumáticas, facilitando el duro trabajo invernal de los vendimiadores.

Imprentas

En las imprentas, el aire de procesos y de regulación proveniente de los compresores KAESER es la garantía para asegurar el cumplimiento de plazos y la economía del trabajo, contribuyendo a reducir los costes de producción.

Elija el grado de tratamiento que se ajuste a sus necesidades

Ejemplos de uso: Grados de tratamiento según la ISO 8573-1 (2010)

Tratamiento del aire comprimido con secador frigorífico

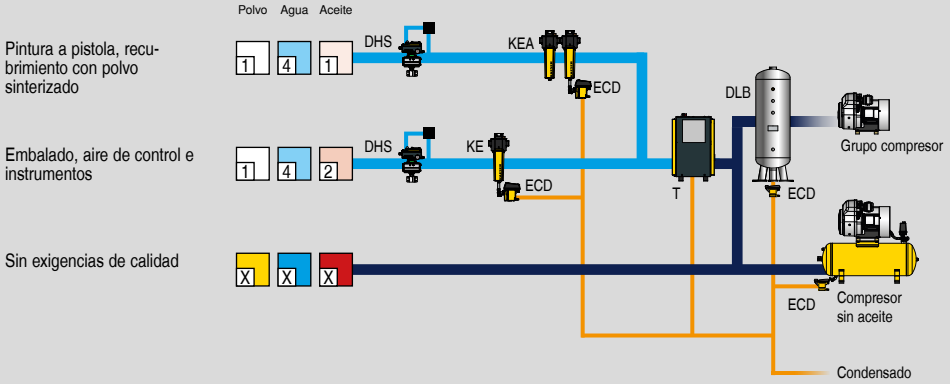

Explicaciones	
DHS	Sistema de mantenimiento de la presión
DLB	Depósitos de aire comprimido
ECD	ECO-DRAIN (purgador de condensado)
KE	Filtro de coalescencia, Extra
KEA	Carbon Combination
T	Secador frigorífico

Clases de calidad de aire comprimido acorde a la ISO 8573-1(2010)

Partículas / polvo

Clase	Nº máx. de partículas por m³ * Tamaño de part. d en µm		
	0,1 ≤ d ≤ 0,5	0,5 ≤ d ≤ 1,0	1,0 ≤ d ≤ 5,0
0	Para diseños individualizados, consulte a KAESER		
1	≤ 20 000	≤ 400	≤ 10
2	≤ 400 000	≤ 6000	≤ 100
3	No definido	≤ 90 000	≤ 1000
4	No definido	No definido	≤ 10 000
5	No definido	No definido	≤ 100 000
Clase	**Concentración de partículas C_p en mg/m³ ***		
6	$0 < C_p \leq 5$		
7	$5 < C_p \leq 10$		
X	$C_p > 10$		

Agua

Clase	Punto de rocío de presión, en °C
0	Para diseños individualizados, consulte a KAESER
1	≤ – 70 °C
2	≤ – 40 °C
3	≤ – 20 °C
4	≤ + 3 °C
5	≤ + 7 °C
6	≤ + 10 °C
Clase	**Concentración de agua líquida C_w en g/m³ ***
7	$C_w \leq 0{,}5$
8	$0{,}5 < C_w \leq 5$
9	$5 < C_w \leq 10$
X	$C_w \leq 10$

Aceite

Clase	Concentración de aceite total (líquido, aerosol + gas) [mg/m³] *
0	Para diseños individualizados, consulte a KAESER
1	≤ 0,01
2	≤ 0,1
3	≤ 1,0
4	≤ 5,0
X	≤ 5,0

*) En condiciones de referencia: 20 °C, 1 bar(abs), 0 % de humedad relativa

KAESER Compresores, S.L.
P.I. San Miguel A; C/. Río Vero, nº 4 – 50830 - VILLANUEVA DE GÁLLEGO (Zaragoza) – ESPAÑA
Teléfono: 976 46 51 45 – Fax: 976 46 51 51 – Teléfono 24 h: 607 19 06 28
E-mail: info.spain@kaeser.com – www.kaeser.com

LGA InterCert Certified QM/EM System ISO 9001:2008/ 14001:2004
TÜVRheinland www.lga-intercert.com